広報 ゆや

腰に力を！

油谷・向津具小では、児童の健全な体と心を鍛えるため集団宿泊訓練を行っている。（阿東町十種ケ峰スキー場）

3月号 昭和59年 No. 259

国大会
谷町で開催
野外大会―

オリエンテーリング

自然に親しみながら 体力づくり

第10回 全日本 オリエンテーリング大会

健康は、人間が生活する上で、最も大切なことです。体力増進を目指した、昭和五八年度、体力つくり野外大会が、総理府、健康体力つくり事業財団、山口県教育委員会主催のもとに、本町を主会場として、来る三月二五日（日）に開催されます。時あたかも町制施行三〇周年を迎える年に当り、誠に意義深い催しでもあります。オリエンテーリングは歩ける人ならだれでも参加できる親しみやすいスポーツです。

友達や家族、あるいはご近所の人など誘いあって、ふるってのご参加をお願いします。

近年、自然を活用した野外活動が、健康スポーツ、生活スポーツとして盛んになり、広く実践されるようになって来ました。

歩く！ 走る！ 乗る！

からだの基本的運動の舞台を大自然に求めた体力つくり野外大会が、次の要領で開催されます。

▽実施内容

- **歩く＝トリム・オリエンテーリング**

親子や友達など、三～五人で組をつくって参加するもので、歩くコースは組によって三～五㎞でわかりやすく設定してあり、自分の体力にあわせて無理をしないで楽しみながら歩くこともでき、だれでも参加できます。

子どもの楽しい思い出や家族の健康のために、友達や家族でグループを作って参加しましょう。

（詳しい組分けは、別表の通りです。よく見て申込んでください）

- **走る＝オリエンテーリング**

個人で参加する部門で、全日本OL大会を兼ねて実施されます。

クラスがエリートから初心者まで性別年齢別にあるので、地の利のある当町の人でしたら入賞も夢ではありません。

- **乗る＝サイクリング**

日置町海洋センターが、集合場所となります。初心者は、小田大浜を、上級者は川尻岬をそれぞれ往復します。昼食持参で楽しい一日となりましょう。コースは略図のとおりです。

毎月1日　省エネルギーの日

初の全

3月25日 油

—体力づくり

（別表）トリム・オリエンテーリングのクラス

クラス名	パーティの構成
男子組	15才から55才までの男子で構成するパーティ
女子組	15才から50才までの女子で構成するパーティ
混合組	男（15〜55才）女（15〜50才）で構成するパーティ
壮年組	男（56才以上）女（51才以上）のみで構成するパーティあるいはその混合パーティ
家族組	14才まで、あるいは56才以上の男子もしくは51才以上の女子を含むパーティ
小学男子組	4・5・6年生の男子のみのパーティ
小学女子組	4・5・6年生の女子のみのパーティ
小学混合組	4・5・6年生の男女混合のパーティ
中学男子組	中学生の男子のみのパーティ
中学女子組	中学生の女子のみのパーティ
中学混合組	中学生の男女混合パーティ

（注）1パーティの構成員数は3〜5人とする。2名まで、あるいは6名以上はオープン参加となる。

▽競技の方法

○ 町役場前で受付をします。
○ 説明板をよく読みます。
○ テープ誘導により移動します。（例）トリム・OLの参加者は赤のテープをたどって行きなさい等の指示に従ってください。
○ さらに誘導により出発場所に行きます。
○ 出発時間は、組によって違います。
○ 地図に示されたポスト（赤色の直経五ミリの円）の順に回り、ポストにおいてあるスタンプ（またはクレヨン）でチェックカードに印をつけます。
○ ゴールは油谷小学校の運動場です。
○ ゼッケン、地図、コンパス、チェックカードなど競技に必要なものは、それぞれ所定の場所でお渡しします。

▽参加申込み

学校や部落長さんを通じて配布されたOLのチラシについている申込み書に記入して申込んでください。

◎申込み先
各公民館、小・中学校、教育委員会のいずれでも結構です。

◎申込み締切日
三月一〇日（土）です。なお、当日の参加申込みも受付けます。

参加料
油谷町民は無料ですが、当日申込み者は一人につき二百円（未就学児は無料）が必要になる場合もありますので早目に申込んでください。

▽三月二五日には

(1)午前八時三〇分から一〇時三〇分までに、油谷町役場前で受付をすませてください。
(2)雨天決行です。
(3)駐車場は、人丸家畜市場、芝崎グランド、総合グランドを利用してください。

▽問合わせ先

(1)詳しいことは、油谷町教育委員会社会教育課へ問合わせてください。
電話　二一一一六
(2)当日は、油谷小学校
電話　二一一一〇二

▽参加者の注意事項

(1)さくやへいの中、立入禁止の表示の所へは入らない。
(2)危険と思われる場所はさけて、近くの道を通る。
(3)樹木を傷つけたり、自然をこわすようなことはしない。
(4)途中でレースをやめる場合は必ず係員に連絡し、だまって帰らない。
(5)山道で煙草を吸わない。
(6)自分の安全は自分の責任で守る。

サイクリングコース略図

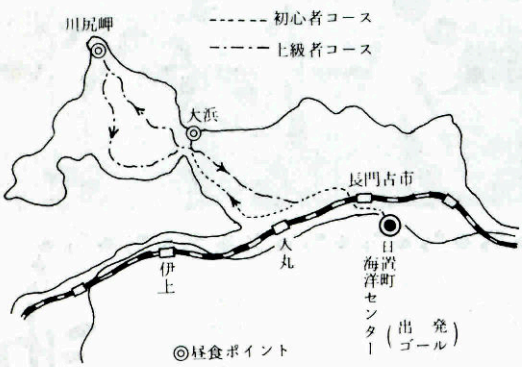

おねがい

「パンチ台」が山の中や小道のそばなどにあってもさわらないようにして下さい。

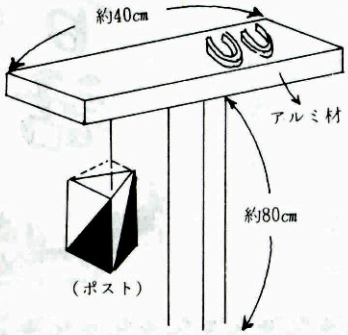

7日〜13日　建築物防災週間

フォト・ルポ

◀みそ汁塩分測定

2月1日から7日までの成人病週間にちなんで、中央公民館をはじめ町内各所でみそ汁の塩分濃度測定が行われた。これは家庭でのみそ汁の塩分濃度を知ってもらい薄味に慣れることを目的として開かれたもので、参加者たちは塩分濃度測定器が示す数値を真剣な顔でのぞき込んでいた。

2月19日、油谷町スポーツ少年団本部主催による第3回スポーツ少年団バレーボール北浦大会が町内4会場に分かれて開催された。これには北浦の2市5町より22チームの参加があり、日頃の練習の成果を存分に発揮し熱戦をくり広げた。町内からも4チームが出場し、油谷スポーツ少年団が準優勝に輝いた。

◀有宗ダム安全祈願祭

有宗ダム建設事業安全祈願祭が2月14日現地で行われた。事業費13億4千万円で、ダムの堤体工事を昭和62年に完成の予定である。

▼勝利へのアタック

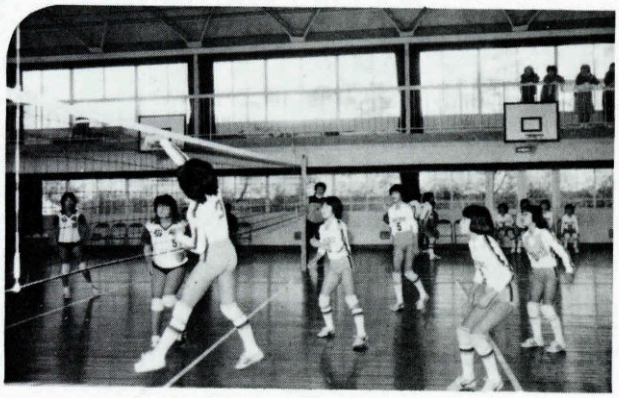

油谷町の昔話

ほろける

中本源二

ちゅーに・どっぽう・どひょひーしもなぁー・などは、この地方の代表的な方言であるが「ほろける」も、その一つである。それについては、次のようなことが言われている。

壇の浦の合戦で、平家が追いつめられ、今はこれまでと、覚悟を決めた平知盛は、船の錨をかるうて海に飛込みました。

ところが、あわててていたものだから、船に張ってあった幌に、錨が引っかかり、宙吊りになってもがいておりました。

これを見つけた源氏方の兵士は、「蹴れ、蹴れ」と、口々に叫びます。近くに行った一人の兵士は、幌を蹴飛ばしますと、知盛は、じゃぼんと海に落ち、水中深く沈んで行きました。

それから「幌を蹴る」が、落ちる意味になり、「ほろける」になりました。

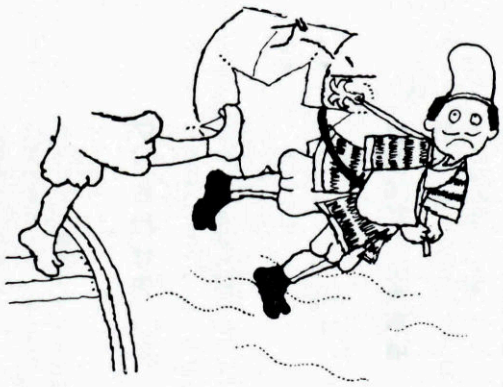

1日～31日　家出少年発見保護活動強化月間

国民年金

こんなところで役立っている保険料

皆さんが納めている国民年金の保険料は、将来の年金給付の財源として国が責任をもって積み立てていますが、この積立金の一部は直接、保険料の拠出者である被保険者やその家族の福祉の向上に役立つよう有効に利用されています。

たとえば、病院、公民館、保育所、老人ホーム、簡易水道などの建設資金として県や市町村に融資されています。油谷町では、この制度によって整備された事業として、広域簡易水道事業、菱海保育所増築事業や蔵小田・大浦・川尻保育所の建設があげられます。

また、これとは別に国民年金の加入者に住宅資金を貸し付ける住宅融資の制度があります。これは住宅（土地を含む）の建設または購入のための資金融資です。融資を受けられる方は、現在、国民年金の加入者であり、しかも加入期間が三年以上あることが必要で、最高三〇〇万円まで融資が受けられます。

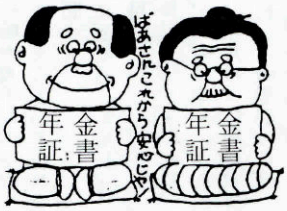

更に、国民年金の支払いを受けている方が、その年金を受ける権利を担保として小口資金の融資を受ける制度もあります。融資額は受給している年金額の一・五倍以内で、最低一〇万円から一七〇万円までの範囲内です。ただし、返済は年金の支払金の金額をもってあてられますので、返済の終了するまでは年金の支払いは受けられません。

なお、これらの制度の詳細についてわからないことがありましたら住民課福祉係へお尋ねください。

保険料の額が四月から六、二二〇円に!!

国民年金の保険料が、今年の四月から一か月分が六、二二〇円に変わります。

これは、国民年金制度が、みなさんが納めた保険料と国の負担によってまかなわれているため、高齢化社会を迎えるにあたり、年金を受ける人の増加による給付費用の増大などに対応できるよう引き上げられるものです。

保険料は、毎年少しずつ上がっていますが、あなた自身の老後の生活のために、ご理解をお願いします。

なお、附加保険料加入の場合は六、六二〇円になります。

船の運転免許を受有している皆さんへ!!

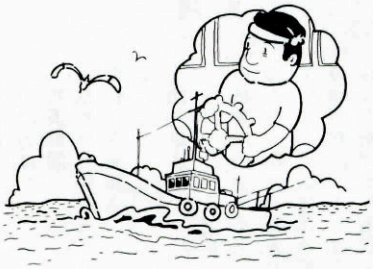

昭和49年5月25日以前に下記の免許を受けていたかまたは、それらの資格に係る海技従事者国家試験に合格していた者は、運輸大臣が指定する船舶職員養成施設において、運輸大臣が定める課程の講習を修了すれば、現行の一級小型船舶操縦士免許が与えられることになっています。

この措置による講習を修了して、一級小型船舶操縦士免許が取得できるのは、**昭和59年5月25日まで**ですので該当者は早めに受講してください。

1. **旧小型船舶操縦士免許**（この免許は昭和59年5月26日以降無効となります）
2. **丙種航海士以上の甲板部の免許**（この免許では、昭和59年5月26日以降総トン数20トン未満の船舶を操縦できなくなります）

なお、詳細は海運局（支局）または、町水産課、漁協へお尋ねください。

こんにちは保健婦です

"痔のはなし"

痔にはいろいろのものがありますが、主なものは次の三種類です。

①いぼ痔（痔核）

いぼ痔は静脈がうっ血しコブのようになった状態で、奥にできるものが内痔核、外にできるのが外痔核です。内痔核は排便のときに出血しますが痛みは普通ありません。しかし、それがやがて脱出するようになります。外痔核は、急にいぼ状にふくらみ痛みを感じますが、出血は上皮が破れぬ限りありません。

②きれ痔（裂肛）

きれ痔とは肛門に傷ができたもので、普通は出血はわずかで、痛みの特徴は排便時に激痛があり、数分から数時間続きます。

③痔ろう

大便の中の細菌により感染し肛門のまわりが化膿し破れてできる管状のものです。

〈痔の予防〉

野菜、果物をよく食べ、便意が起こったら我慢せず、よい排便習慣を身につけ、入浴して肛門を常に清潔にし、血行をよくする。

23日　世界気象デー

お知らせ

町営中央火葬場管理人募集

〈業務内容〉
火葬場管理業務の委託

〈募集人員〉
一　名

〈資　格〉
① 町内に居住する者（但し、菱海・蔵小田地区内居住者。その他の地区の者は、受託後は菱海・蔵小田地区内に居住可能な者）
② 原則として六五歳未満の男性で管理業務が完全にできる者。

〈申込期限〉
昭和五九年三月一五日

〈面接日〉
申込者に後日通知する。

申込み先及び詳細については、町住民課保健衛生係へお問い合わせください。

交通災害共済に加入を

油谷町交通安全共済は、わずかな掛金で最高一〇〇万円の見舞金を受けることができます。

万一の事故に備えてぜひこの機会に家族そろって加入しましょう。

〈加入資格〉
油谷町内に住民登録または外国人登録をしている人。

〈共済掛金〉
一人一年分五〇〇円（但し、中学生以下の子供及び七〇歳以上の老人の方は三〇〇円）

〈共済期間〉
昭和五九年四月一日または加入の日から昭和六〇年三月三一日まで。

〈加入申込〉
三月一日から開始します。加入申込書に掛金を添えて、各部落の婦人会支部長（婦人会の結成されていない地区は部落長）、または役場総務課（または宇津賀・向津具両支所）へ提出してください。

山口県身体障害者福祉センター入所生募集

〈募集人員及び募集期間〉
入寮所生五〇名で入所は随時

〈応募資格〉
介護を必要としない肢体不自由者で身体障害者手帳の交付を受け義務教育を修了している者。

〈入所期間〉
一年（必要に応じて延長可）

〈訓練科目〉
機能訓練科、印章・印刷科、タイプ科、写真植字科、洋服科、洋裁科、和裁科、編物科、自動車操作科（入所期間二箇月）

申込み先及び詳細については町住民課福祉係へお問い合わせください。

家庭教育講演会

子どもの健全育成と明るい家庭づくりを目的として、次のとおり開催します。お誘い合わせのうえご聴講ください。

〈日　時〉
昭和五九年三月九日（金）午前九時三〇分～一二時

〈場　所〉
油谷町中央公民館

〈演　題〉
「この子はこの子なりに」

〈講　師〉
河内美舟先生
著書　七人の子どもと
＝子育て奮戦記＝

走る仲間大募集
―油谷陸協―

走り終ったあとの快い汗、そう快な気分。しかも、仲間と共に走る楽しさ。健康そのものを肌で感じ、充実した一日に満足感を覚える。あなたもそうした体験を味わってみませんか。

今、油谷陸協（部長三浦久雄―大迫）では走る仲間を求めています。力やスピードなどは関係ありませんので気軽に申し込んでください。部員、マネージャー一同あなたの加入をお待ちしています。

●申込み先　油谷町中央公民館
電話②―一一一六

昭和五九年度公民館講座受講生募集中

公民館講座の受講生を募集しています。継続される方も、新しく申込まれる方も、誘い合わせてふるってお申込みください。

〈申込期限〉三月三一日

〈内　容〉広報「ゆや」二月号をごらんください。

詳しくは町内各公民館に連絡、ご相談のうえ、受講申込書をお出しください。

町内文芸

油谷俳壇

末の娘の嫁ぎて気弱春を待つ　古川　帆可
早春の渦潮迅しゆり鴎　片倉　田泉
かすかにも光ふくみて春淡し　窪田　幸代
日脚伸ぶ妻の外出の時間延び　大谷　展生

油谷短歌会

故里の海はコンクリート禍早春の海草の珍味乏しくなりぬ　天野白水郎
西寄りの風に変りし日本海潮の面づたいに白波のたつ　藤岡　豊
真昼間を野犬はげしくほえたてて誰かなげたる小石がはじく　上永　政雄
光りつつ土もちあぐる霜柱静かにふみて冬の音聞く　町田　敏夫

おめでた

一月二一日～二月一八日受理

子の氏名	保護者	住所	氏名	年齢	住所
谷合　郁美	正　利	駅　通	池谷　正	六四歳	宮ノ馬場
福原　大輔	健　治	駅　通	大谷　早苗	六七歳	貝　川
上野　美幸	眞　昭	芝　崎	大村シズノ	八三歳	大川尻
岡本　義弘	勝　幸	河原浦	中野　友一	八二歳	田久道
塩瀬あゆみ	信　夫	河原浦	平野清之癌	八九歳	大浦東
金子　浩介	雄　治	蔵小田下	石川美農一	八五歳	大浦西
大崎　学	登	西津黄	西中　雪雄	八二歳	大浦西
池永　尚正	達　夫	東後畑	常信ハル子	七六歳	南　方
垰村　修	浩　青	村	七三歳	川尻西	
中村　地里	耕　造	田久道			
林　優也	克　好	大　和			
今津　佑允	等	大浦西			
藤田沙奈枝	金　士	本　郷			

おくやみ

一月二一日～二月一八日受理

★人の動き★

(昭和58年2月1日現在)		(昭和59年2月1日現在)
8人	出生	12人
14人	死亡	12人
22人	転入	16人
23人	転出	28人
11,159人	人口	11,041人
5,253人	男性	5,197人
5,906人	女性	5,844人
3,252戸	世帯数	3,256戸

★前年との比較★